THEMA TOP V/S

[mm]

Die Cheminée-Familie

Frontansicht
Vue de face

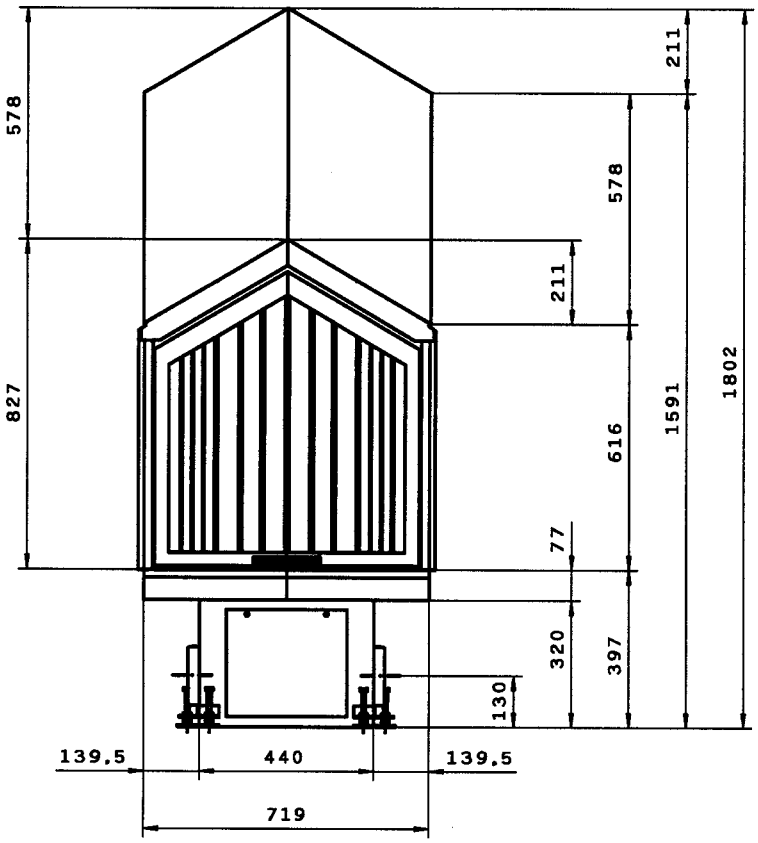

Seitenansicht
Vue de côté

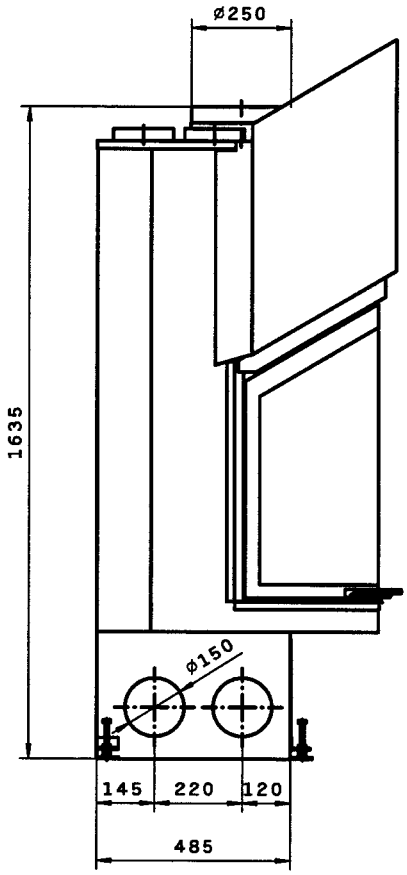

Grundriss
Feuerstelle
Coupe sur foyer

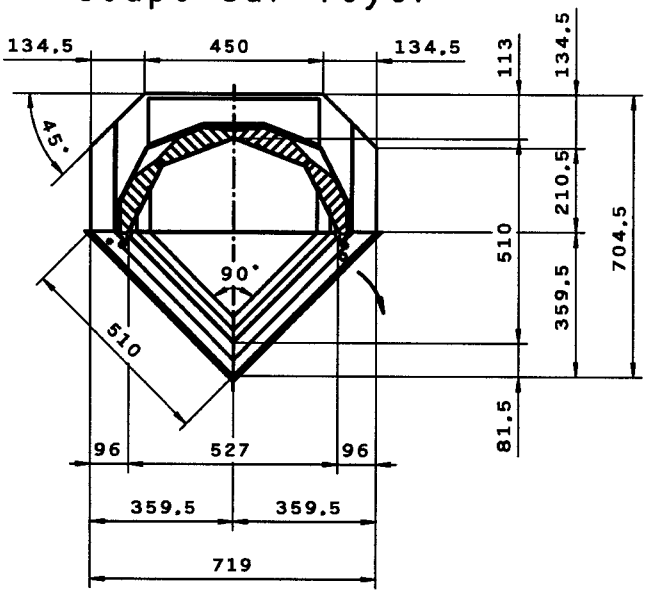
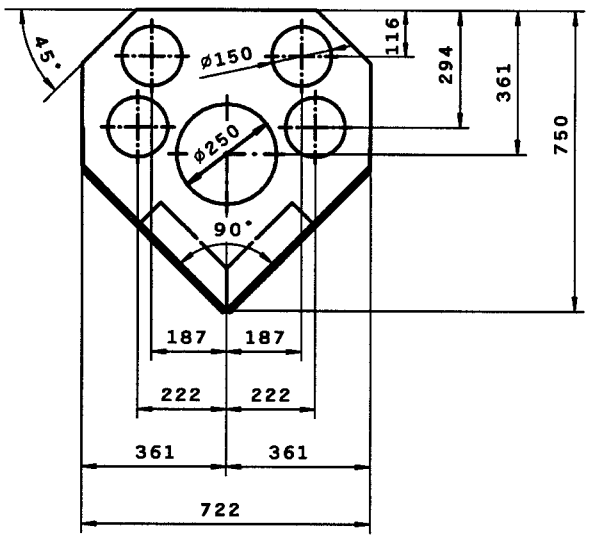
Aufsicht
Austauscher
Echangeur